Wasserdurchflussmesser, Water Flow meter

Technische Daten	Technical specification	**Anwendung:** Wasser, Diesel, Heizöl u.a. chemisch nicht aggressive Medien. **Application:** Water, Diesel, Oil, et al. chemically nonaggressive liquids.
Messprinzip	Measurement principle	Flügelrad / Impeller
Abtastsystem	Sensing principle	Hall-Sensor berührungslos / non contacting
Ausgangssignal	Output: Square wave	NPN open collector sinking
Durchflussrichtung	Flow direction	in Pfeilrichtung / at arrow-direction
Durchflussbereich L/min.	Flow range LPM	**0,50- 30,0 L/ min** (H_2O bei / at 20°C)
Düse	Nozzle	D= 8,9 mm integriert / integrated
Impulszahl/ Liter	Pulses Output/ Litre	ca. 370 Imp./ L / LPM (bei / at / H_2O 20°C)
Viskosität der Medien v	Viscosity v	0,2 - 20 mPas
Messgenauigkeit (v= 1 mPas)	Accuracy (v = 1 mPas)	+/- 2% (im linearen Bereich / in linear range)
Wiederholgenauigkeit	Repeatability of frequency response	+- 0,5 % (bei gleichen Betriebsbedingungen +- 0,5 % (at the same operating conditions)
Betriebs/ Berstdruck/ Druckverlust bei $Q_{max.}$	Continuous-/ Burst in pressure / pressure loss	-0,5- 6 bar / 10 bar (bei / at 20°C) max. 0,4 bar at 30 L/min. (v = 1 mPas)
Betriebstemperatur	Running temperature	-10°C... + 80°C
Einbaulage	Installation position	beliebig / any
Prozessanschluss	Process Connection	2x G 1/2" AG / male thread BSP
Material / Rotor / O-Ring	Material / Rotor / O-Ring	**PA 66 + 30 % GF, POM, O-Ring: NBR**
Achse / Lagerung	Axle/ Bearing	Achse / Axle= VA / S-Steel 304 / POM
Spannungsversorgung	Voltage supply	4,5- 24 max. VDC
Signal-Strombelastung I_{max}	Output current load I_{max}	13 mA max.
Gebergewicht	Weight	ca. 55 Gramm
Abmessung in mm	Dimensions in mm	s. Zeichnung / see drawing

Serie: FCH-C-PA-N
Art.-Nr: 97478984

Steckerbelegung /
Electrical connection
PIN 1: +4,5 to 24 VDC
PIN 2: GND (0V)
⏚ **- Masse-PIN**: Signal

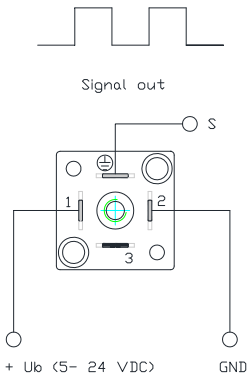

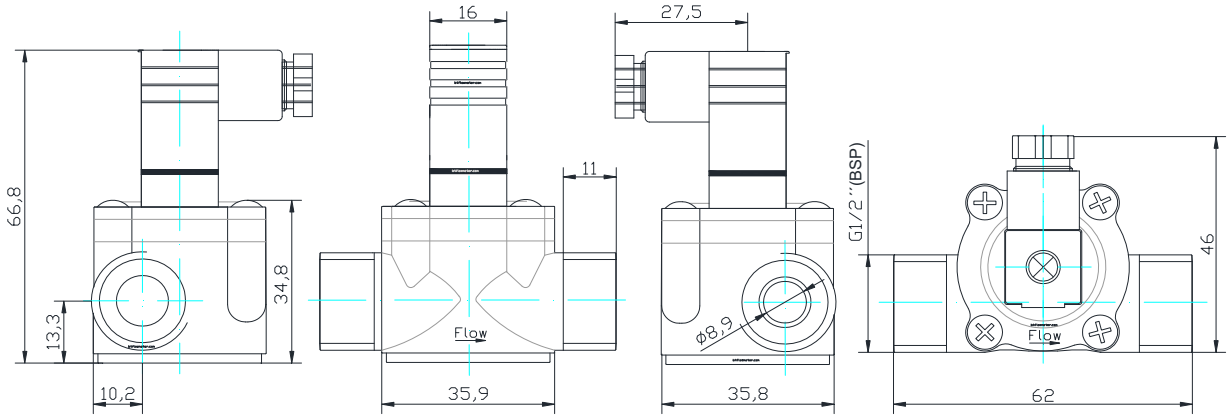

B.I.O.-TECH GmbH | Zeitlarner Str. 32 | D- 94474 Vilshofen | Germany
Tel: +49 (0) 8541-91 00 47 | **Fax:** +49 (0) 8541-96 89 98 0
E-Mail: info@btflowmeter.com | **Internet:** www.bt-flowmeter.com