Klein-Durchflussmessgerät mit integriertem Temperatur-Sensor **PT100**
Low flow Flowmeter with integrated temperature sensor **PT100**

Technische Daten	Technical specification	**Anwendung:** Wasser u.a. wässrige Medien. **Application:** Water and other non aggressive fluids.
Messprinzip	Measurement Principle	Turbine
Abtastsystem	Sensing principle	Hall-Sensor, Hall-effect, non-contacting
Ausgangssignal	Output: square wave	PNP (R 1k6 pull up integriert/ integrated)
Durchflussrichtung	Flow direction	in Pfeilrichtung / at arrow direction
Durchflussbereich L/min.	Flow range LPM	0,1 – 5,0 L/ min. (H2O bei / at 22°C)
Düse	Nozzle	D= 6,0 mm (1 x Imp./U)
Impulszahl / Liter	Pulses output /Litre	950 Imp./ L bei / at H_2O 20 °C
Viskosität der Medien v	Viscosity v	0…20 mPas
Messgenauigkeit (v =1 mPas)	Accuracy (v =1 mPas)	+/- 2% bei gleichen Betriebsbedingungen
Wiederholgenauigkeit	Repeatability of frequency response	+/- 0,5 % (bei gleichen Betriebsbedingungen +/- 0,5 % (at the same operating conditions)
Betriebs/ Berstdruck	Continuous-/ Burst in pressure	-0,7 - 10 bar / 16 bar (bei / at 22°C)
Betriebstemperatur	Running temperature	- 20°C …+ 80 °C
Einbaulage	Installation position	beliebig/ any
Anschluss	Port Connection	2 x G 1/8“ AG / male thread BSP
Material / Rotor / O-Ring	Materials/ Rotor/ Gasket	POM-bl, Rotor= PVDF, O-Ring: EPDM
Achse / Lagerung	Axle/ Bearing	Achse = V4A / 316L, Lager/ Bearing = POM
Spannungsversorgung	Voltage supply	5- 24 max. VDC
Strombelastung I max.	Output current I max.	25 mA max.
Gebergewicht	Weight	55 Gramm
Abmessung in mm	Dimensions in mm	s. Zeichnung / see drawing

Serie:
FCH-m-POM-PT100
Art.-Nr: 97478779

Anschlussbelegung /
Electrical Connection

Anschlussbelegung / El. connection:
Kabel / Cable
Pin 1= br / brown = +Ub,
Pin 2= ws / white = GND,
Pin Erdungssymb.= gn/green= Signal
Pin 2 + 3 = PT 100 (Kl. B)

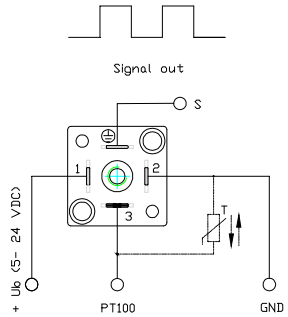

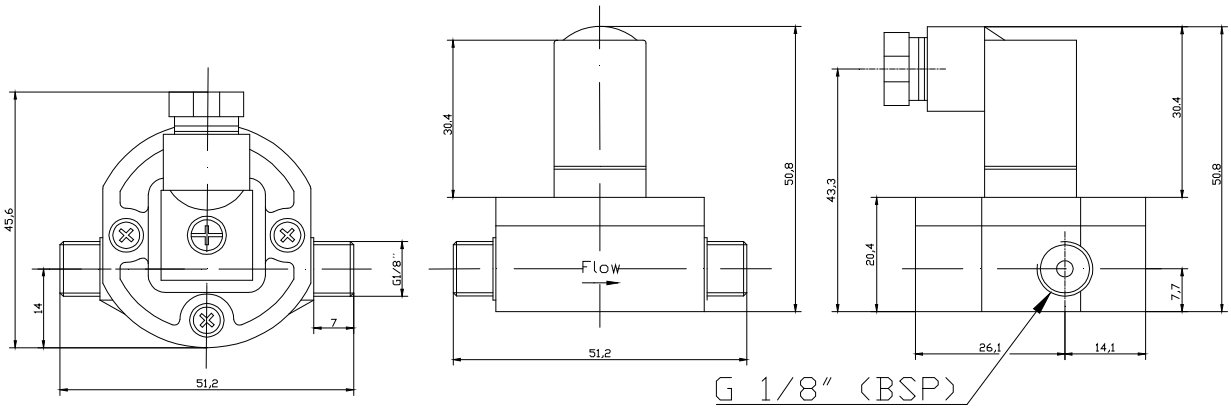

B.I.O-TECH e.K. | Zeitlarner Str. 32 | D- 94474 Vilshofen | Germany
Tel: +49 (0) 8541-91 00 47 | **Fax:** +49 (0) 8541-96 89 98 0
E-Mail: info@btflowmeter.com | **Internet:** www.btflowmeter.com