Mini Ovalradzähler
Mini Oval gear Flow meter

Technische Daten	Technical specification	**Anwendung:** zum Messen von chemisch aggressiven Flüssigkeiten. **Application**: volume measurement for chemically aggr. Liquids, non Chlorine.
Messprinzip	Measurement principle	Zahnrad-Volumenmessung/ Oval gear
Abtastsystem	Sensing principle	**berührungslos** / non-contacting
Ausgangssignal	Output: square wave	Schliesskontakt / N.O. - Contact
Durchflussrichtung	Flow direction	in Pfeilrichtung / at arrow-direction
Durchflussbereich L/min.	Flow range LPM	0,005.. 1,75 L/ min. (v= 1 mPas)
Düse	Nozzle	Keine / none
Impulszahl/ Liter	Pulses output/ Litre	ca. 1800 Imp./L (v> = 5 mPas)
Viskosität der Medien v	Viscosity v	**ab** / from 0,5 mPas
Messgenauigkeit (v>= 5 mPas)	Accuracy (v> = 5 mPas)	+/- 2,0 % (bei gleichen Betriebsbedingungen)
Wiederholgenauigkeit	Repeatability of frequency response	+- 0,5 % (bei gleichen Betriebsbedingungen +- 0,5 % (at the same operating conditions)
Betriebsdruck **Berstdruck**	Operating pressure Burst pressure	-0,8- 30 bar (**bei** / at 20°C) >50 bar (**bei** / at 20°C)
Betriebstemperatur	Running temperature	-20°C **bis** / up + 100 °C
Einbaulage	Installation position	Beliebig / any
Prozess-Anschluss	Process Connection	2 x G 1/8" **IG** / Female thread (BSP)
Material / Rotor / O-Ring	Materials/ Rotor/ Gasket	1.4404 / PPS / O-Ring= FKM
Achsen / Lagerung	Axles/ Bearing	Achse / Axles: 316L / Bearing: PPS
Betriebsspannung	Voltage supply	5- 24 max. VDC
Strombelastung I max.	Output current $I_{max.}$	15 mA max.
Gebergewicht	Weight	ca. 220 Gramm
Abmessung in mm	Dimensions in mm	s. Zeichnung / see drawing

Serie: VZS-005-VA-Reed
Art.-Nr: 97478099

Anschlussbelegung /
Electrical connector

PIN 2 und Masse-PIN = Schliess-Kontakt (PIN 1= N.C.)

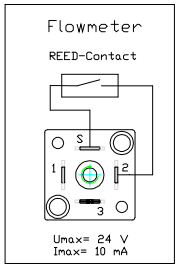

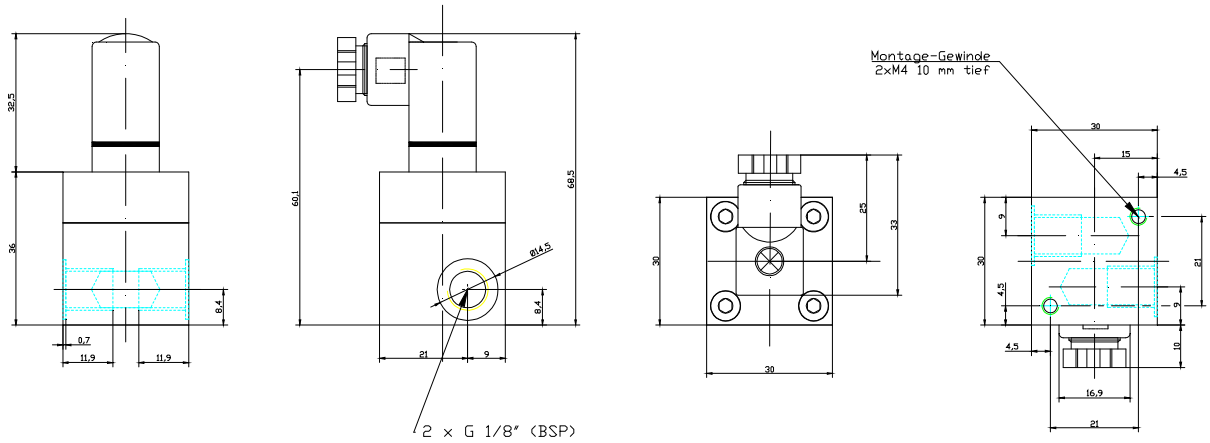

Technische Änderungen vorbehalten. Stand 3.2019
We reserve the right to make technical changes without notice.

B.I.O-TECH e.K. | Zeitlarner Str. 32 | D- 94474 Vilshofen | Germany
Tel: +49 (0) 8541-91 00 47 | **Fax:** +49 (0) 8541-96 89 98 0
E-Mail: info@btflowmeter.com | **Internet:** www.btflowmeter.com