Ovalrad Durchflussmesser mit REED Kontakt. Oval gear Flow meter with Reed contact.

Technische Daten	Technical specification	**Anwendung:** Diesel, Heizöl, Öl, Pflanzenöl, Wachs, Fett, Schmieröl. **Application:** Diesel, Vegoil, waxes, paste, oil, gasoline, lubrication oil.
Messprinzip	Measurement principle	Zahnrad-Volumenmessung/ Oval gear
Abtastsystem	Sensing principle	**berührungslos** / non-contacting
Ausgangssignal	Output: square wave	Schliesskontakt / N.O. - Contact
Durchflussrichtung	Flow direction	in Pfeilrichtung / at arrow-direction
Durchflussbereich	Flow range LPM	0,07.. 5,0 l / min / Liquid at v= 1 mPas
Düse	Nozzle	Keine / none
Impulszahl	Pulses output/ Litre	ca. 900 Imp./L
Viskosität der Medien v	Viscosity v	**ab** / from 0,9 mPa
Messgenauigkeit(v>= 3 mPas)	Accuracy (v>= 3 mPas)	+/- 1,0 % (bei gleicher Betriebsbedingung)
Wiederholgenauigkeit	Repeatabillity of frequency response	+- 0,5 % (bei gleichen Betriebsbedingungen +- 0,5 % (at the same operating conditions)
Betriebsdruck **Berstdruck**	Continuous pressure Burst pressure	- 0,7- 30 bar (**bei** / at 20°C) >60 bar (**bei** / at 20°C)
Betriebstemperatur	Running temperature	-20.. 110 °C
Einbaulage	Installation position	Beliebig / any
Anschluss	Port connection	2 x G 1/8" **IG** / female thread BSP
Material / Rotor / O-Ring	Materials / Rotor/ O-Ring	Aluminium elox. / PPS / O-Ring= **FKM**
Achse / Lagerung	Axles/ Bearing	1.4471 / PPS
Spannungsversorgung	Voltage supply	siehe / see Diagram
Strombelastung $I_{max.}$	Output current $I_{max.}$	siehe / see Diagram
Gebergewicht	Weight	75 Gramm (incl. Stecker / Connector)
Abmessung in mm	Dimensions in mm	s. Zeichnung / see drawing

Serie: VZS-007-ALU-Reed
Art.-Nr: 97478060

Steckerbelegung /
Electrical connection
PIN 2: n.o.
PIN⊕**:** n.o.

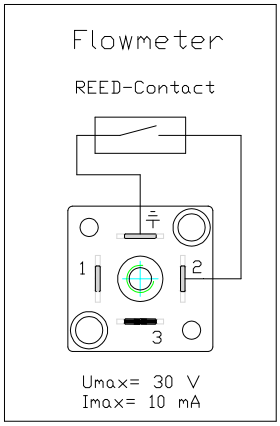

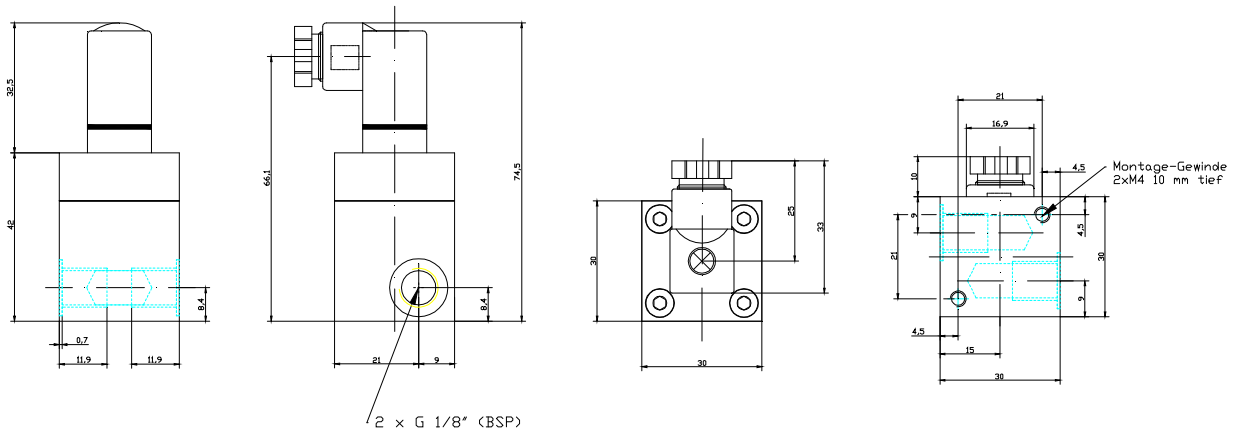

Technische Änderungen vorbehalten. Stand 1.2018
We reserve the right to make technical changes without notice.

B.I.O-TECH e.K. | Zeitlarner Str. 32 | D- 94474 Vilshofen | Germany
Tel: +49 (0) 8541-91 00 47 | **Fax:** +49 (0) 8541-96 89 98 0
E-Mail: info@btflowmeter.com | **Internet:** www.btflowmeter.com